НАПРАВЛЯЮЩИЕ ШАРИКОВЫЕ



DB4502

Комплект шариковых направляющих полного выдвижения с доводчиком, упором и защитой от выкатывания для установки в корпус мебели и на выдвижной ящик. Плавный бесшумный ход.

- Система шарикового скольжения полозьев
- Защита от выкатывания
- Полное выдвижение
- Доводчик и мягкое закрывание
- Монтаж: открытый
- Установка ящика: фиксированный надвижной
- Оптимальная нагрузка: 35 кг.

Состав комплекта:
1. Шариковые направляющие открытого монтажа - 2 шт.

Минимальная упаковка: 10 шт.

АРТИКУЛ	МОНТАЖНАЯ	
	ВЫСОТА	ДЛИНА
DB4502/300	45	300
DB4502/350	45	350
DB4502/400	45	400
DB4502/450	45	450
DB4502/500	45	500

РАЗМЕРЫ, УЧИТЫВАЕМЫЕ ПРИ ПРИСАДКЕ И МОНТАЖЕ НАПРАВЛЯЮЩИХ В КОРПУСЕ

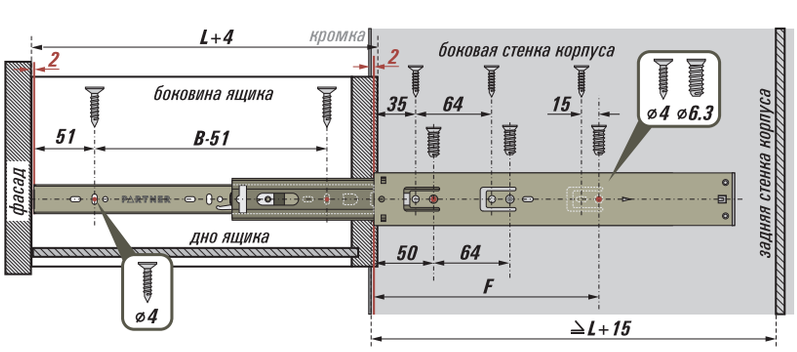

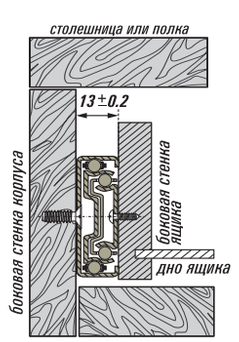

Обратите внимание:
Монтаж шариковых направляющих в корпусе достаточно прост, как с фабричной разметкой под присадку, так и при ручной разметке. Однако рекомендуем производить ручную разметку с помощью специальных шаблонов и устройств, обеспечивающих точность присадки и позволяющих избегать перекосов ящика.

• - минимальное количество положений для крепежа направляющих на корпус и ящик

ЧЕРТЕЖИ

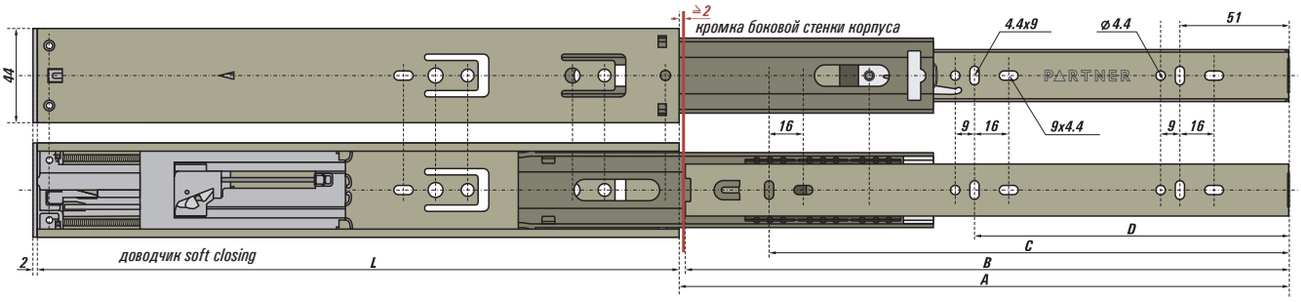

L	A	B	C	D	F
300	298	282	243	147	99
350	348	333	275	147	211
400	398	382	339	179	241
450	448	433	371	211	274
500	498	482	402	211	274

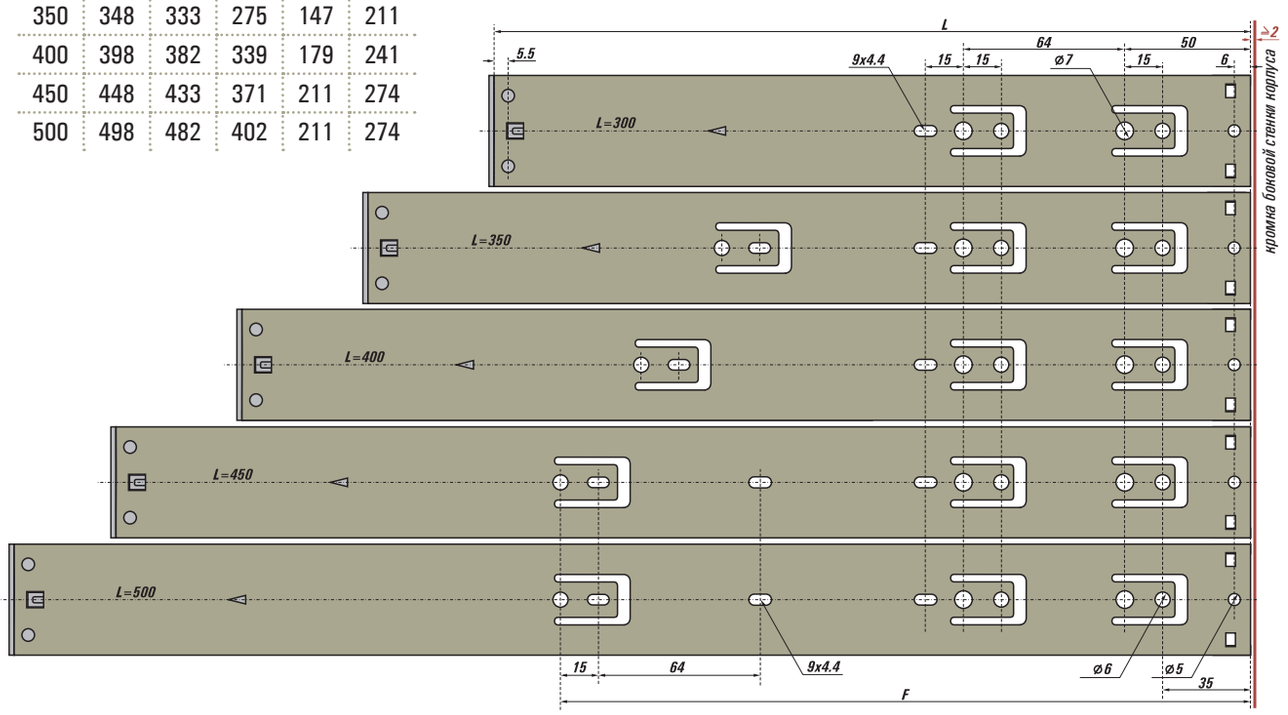

МОНТАЖ И ДЕМОНТАЖ

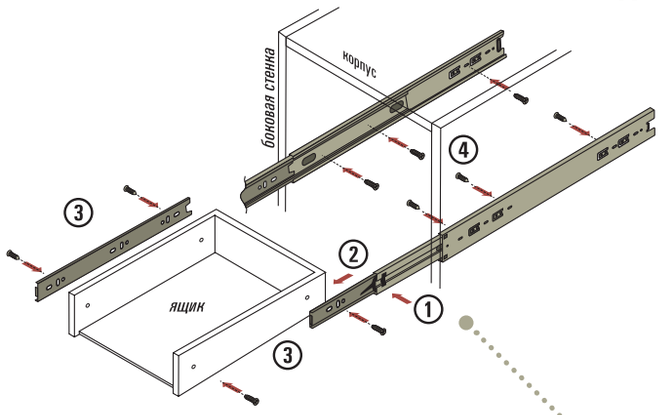

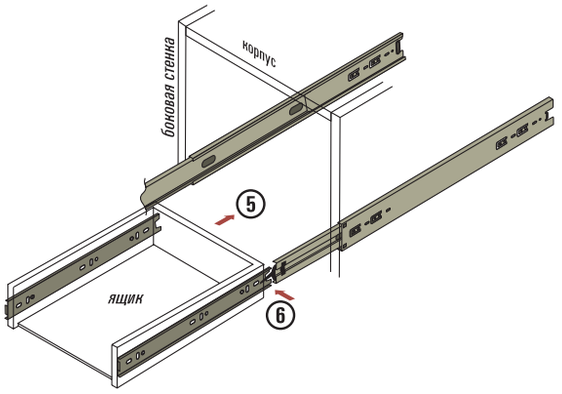

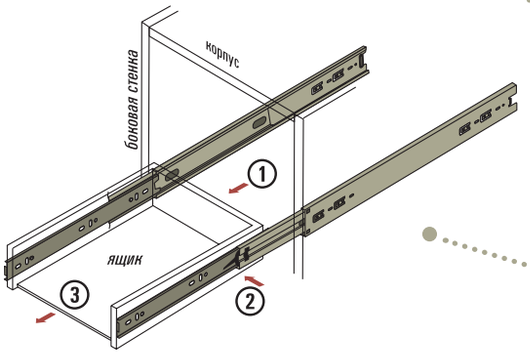

МОНТАЖ

Максимально выдвинуть внутренние крепежные рейки направляющих и с помощью деблокировочного рычага (**1**) вынуть их (**2**). Смонтировать крепежные рейки на боковинах ящика (**3**). Станины направляющих смонтировать на боковых стенках корпуса (**4**). Вставить внутренние крепежные рейки в средние полозья направляющих и двигать в сторону задней стенки корпуса (**5**) до фиксации деблокировочными рычагами (**6**).

ДЕМОНТАЖ

Максимально выдвинуть ящик вперед «на себя» (**1**) нажать на деблокировочные рычажки (**2**) и вынуть ящик (**3**).