НАПРАВЛЯЮЩИЕ ШАРИКОВЫЕ



DB4503

Комплект шариковых направляющих полного выдвижения, с механизмом push-to-open и защитой от выкатывания, для установки в корпус мебели и на выдвижной ящик. Плавный бесшумный ход, без самозатягивания, фиксация ящика при закрытии осуществляется надавливанием на фасад, как и для открытия.

- Система шарикового скольжения полозьев
- Защита от выкатывания
- Механизм push-to-open
- Монтаж: открытый
- Установка ящика: фиксированный надвижной
- Оптимальная нагрузка: 35 кг.

Внимание!

- Ширина ящика не должна превышать 600 мм

Состав комплекта:
1. Шариковые направляющие открытого монтажа - 2 шт.

Минимальная упаковка: 10 шт.

АРТИКУЛ	МОНТАЖНАЯ	
	ВЫСОТА	ДЛИНА
DB4503/250	45	250
DB4503/300	45	300
DB4503/350	45	350
DB4503/400	45	400
DB4503/450	45	450
DB4503/500	45	500
DB4503/550	45	550

РАЗМЕРЫ, УЧИТЫВАЕМЫЕ ПРИ ПРИСАДКЕ И МОНТАЖЕ НАПРАВЛЯЮЩИХ В КОРПУСЕ

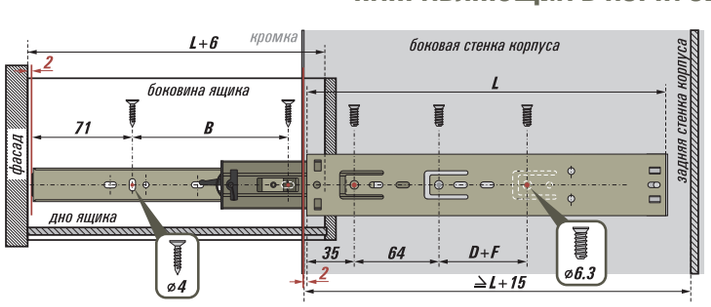

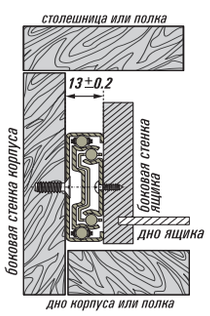

Обратите внимание:

Монтаж шариковых направляющих в корпусе достаточно прост, как с фабричной разметкой под присадку, так и при ручной разметке. Однако рекомендуем производить ручную разметку с помощью специальных шаблонов и устройств, обеспечивающих точность присадки и позволяющих избегать перекосов ящика. Данная модель требует при монтаже на боковые стенки корпуса сверление под евровинт, крепление на саморез допускается, но нежелательно.

● - минимальное количество положений для крепежа направляющих на корпус и ящик

ЧЕРТЕЖИ

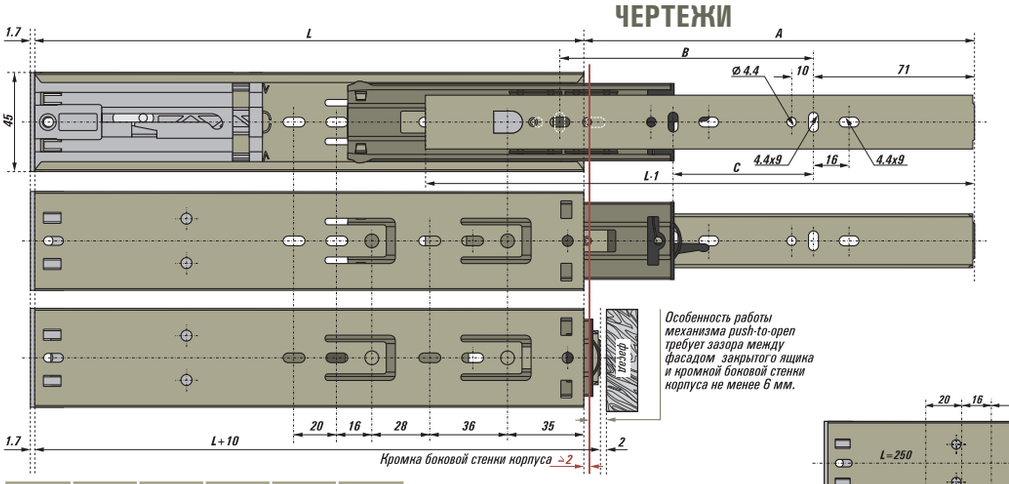

L	A	B	C	D	F
250	202	116	64	-	-
300	304	164	64	64	-
350	354	212	64	192	-
400	404	256	128	160	-
450	454	288	160	224	64
500	504	368	128	160	96
550	554	384	160	160	128

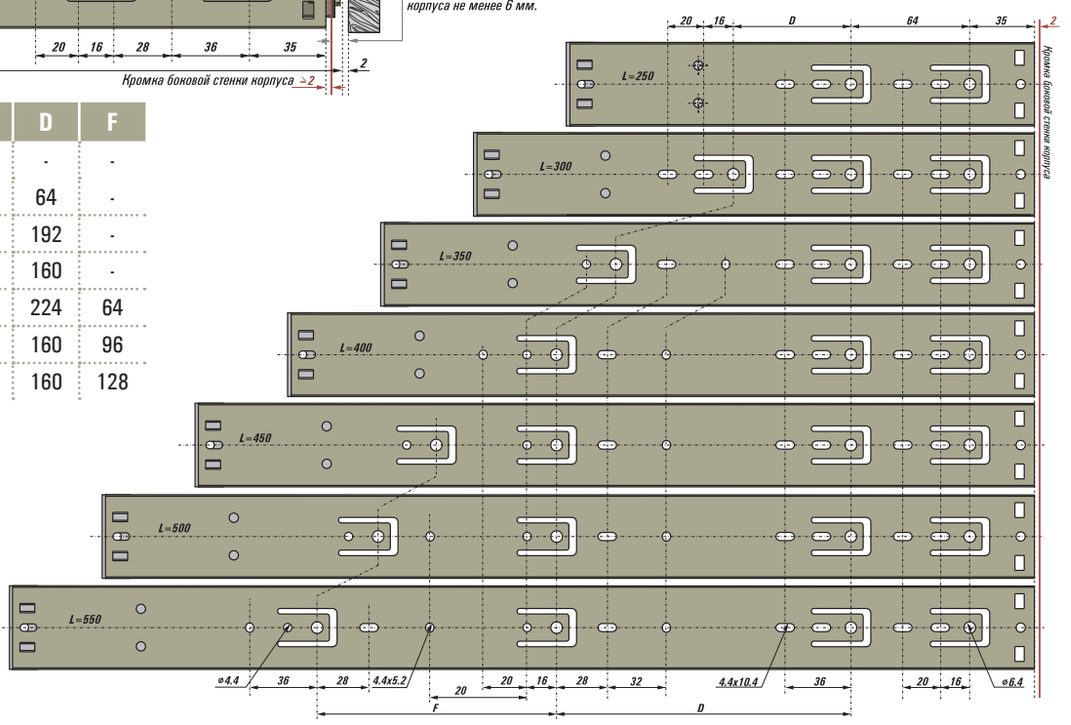

МОНТАЖ И ДЕМОНТАЖ

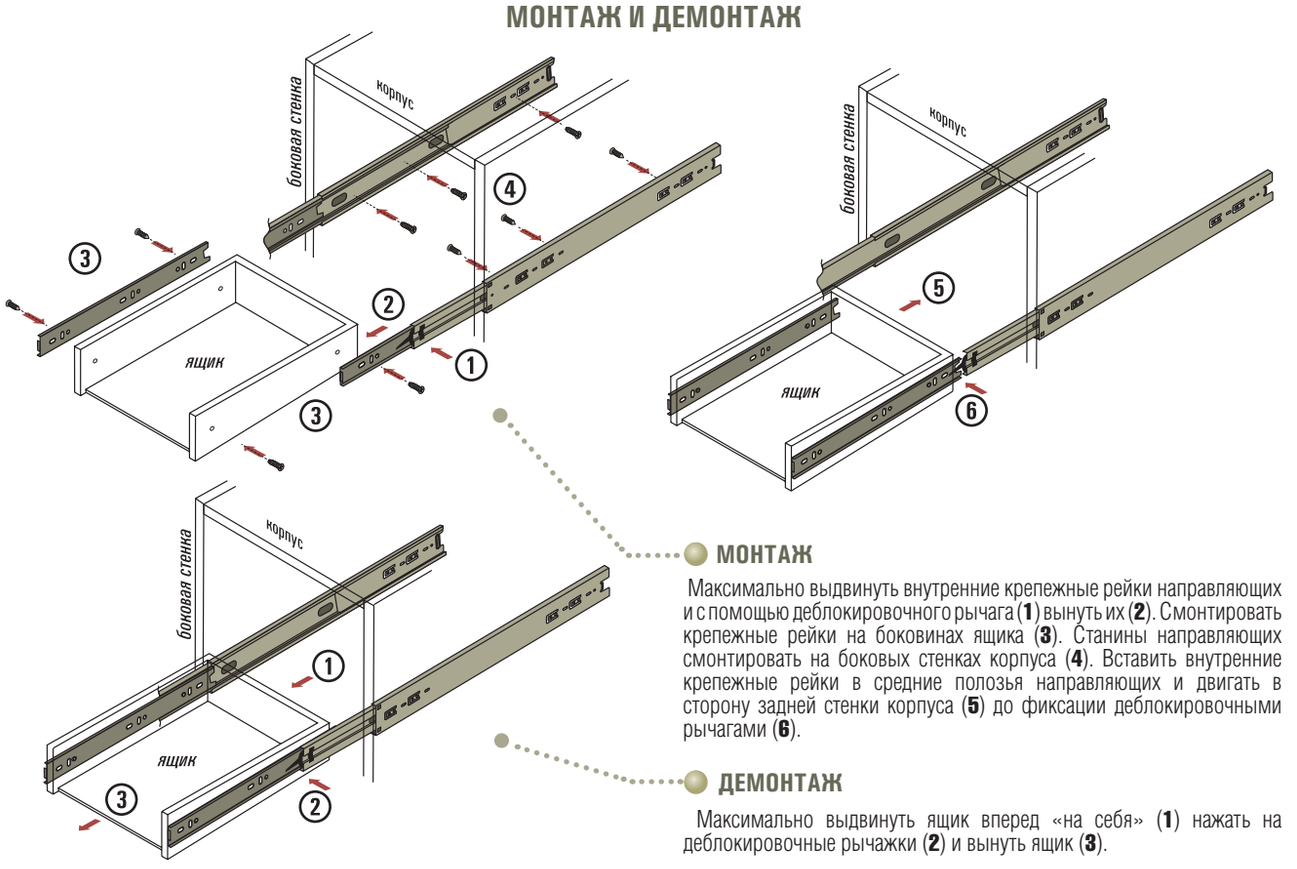

МОНТАЖ

Максимально выдвинуть внутренние крепежные рейки направляющих и с помощью деблокировочного рычага (**1**) вынуть их (**2**). Смонтировать крепежные рейки на боковинах ящика (**3**). Станины направляющих смонтировать на боковых стенках корпуса (**4**). Вставить внутренние крепежные рейки в средние полозья направляющих и двигать в сторону задней стенки корпуса (**5**) до фиксации деблокировочными рычагами (**6**).

ДЕМОНТАЖ

Максимально выдвинуть ящик вперед «на себя» (**1**) нажать на деблокировочные рычажки (**2**) и вынуть ящик (**3**).