

Пример использования конструкций «box-in-box» («ящик в ящик»)

PARTNERBOX

Современные мебельные конструкции способны удовлетворить любые потребности в отношении мебели для кухни или гардеробной. Максимальное удобство и практичность использования систем хранения сегодня демонстрируют конструкции типа «box-in-box» («ящик в ящик»). Помимо внутренней организации пространства эти конструкции обеспечивают эстетичный внешний вид мебели, позволяя создавать интерьеры удобные, безопасные и красивые даже для небольших пространств.

Фасадные панели для ящиков таких конструкций могут быть выполнены с использованием различных материалов, таких, например, как пластик, дерево, МДФ или металл.

При сборке фасадной панели для ящиков в конструкции «box-in-box» («ящик в ящик») под системы PARTNERBOX используется окрашенная металлическая передняя стенка внутреннего ящика, держатели передней стенки, опционально - поперечный рейлинг.

COLOR

FP0115-1200

Передняя стенка внутреннего ящика для сборки "box-in-box" системы PARTNERBOX. Поставляется в панелях под резку длиной 1200 мм.

- Фасадное размещение
- Профиль под ручку
- Материал металл
- Цветное покрытие

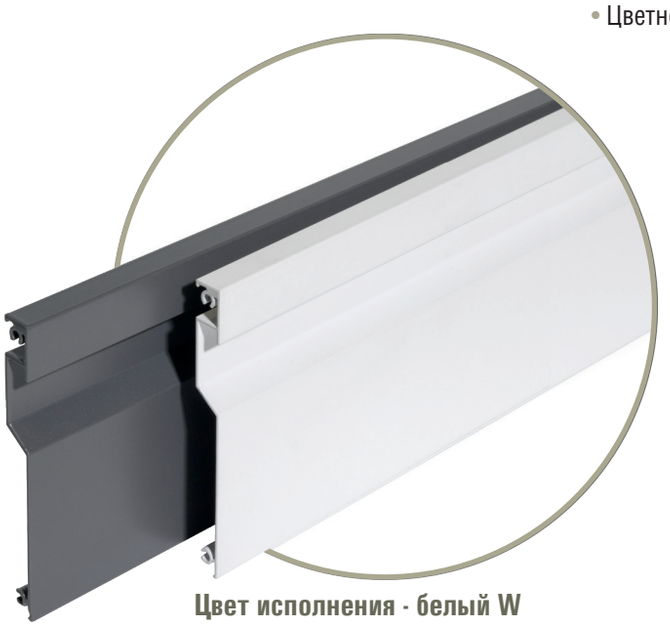

Цвет исполнения - белый W

Цвет исполнения - графит DGr

АРТИКУЛ	L	ЦВЕТ	ДЛЯ СИСТЕМ
FP0115-1200/W	115	белый	PB89Л, PB89Л(PO)
FP0115-1200/DGr	115	графит	

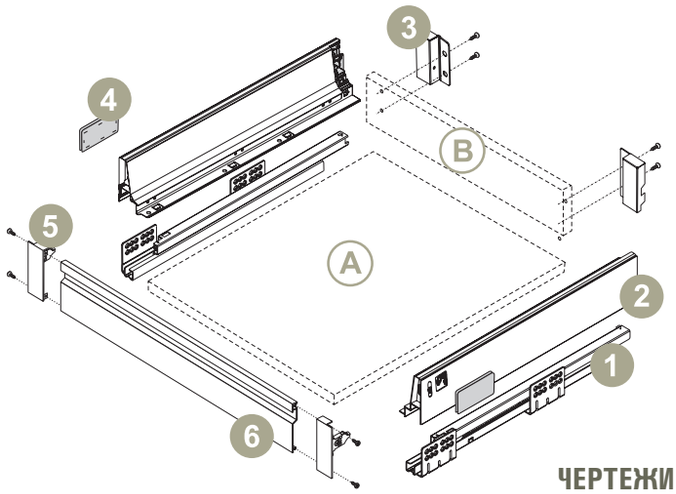

СБОРОЧНЫЙ ЧЕРТЕЖ МОДУЛЬНОЙ СИСТЕМЫ
с креплениями и передней стенкой для внутреннего ящика

A - дно ящика
B - задняя панель ящика

1 - шариковые направляющие скрытого монтажа
2 - царги
3 - крепления задней стенки
4 - заглушки декоративные
5 - крепления передней панели внутреннего ящика
6 - передняя панель внутреннего ящика

ЧЕРТЕЖИ

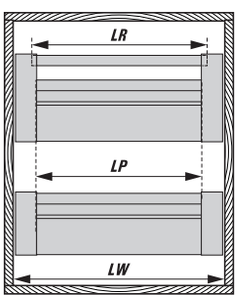

УСЛОВНЫЕ ОБОЗНАЧЕНИЯ

LW - внутренняя ширина корпуса
LP - отрезная длина передней панели
LR - отрезная длина поперечного рейлинга

Расчет отреза для передней панели:
***LP** = **LW** -92*

Передняя панель внутреннего ящика

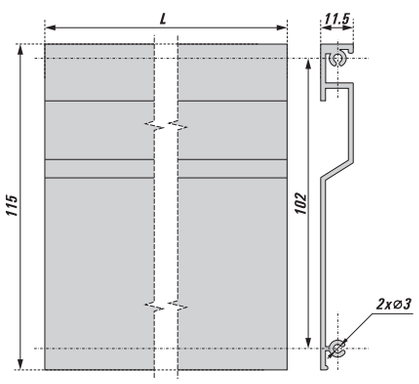

СБОРКА ЭЛЕМЕНТОВ ФАСАДНОЙ ПАНЕЛИ И СБОРКА В ЯЩИК

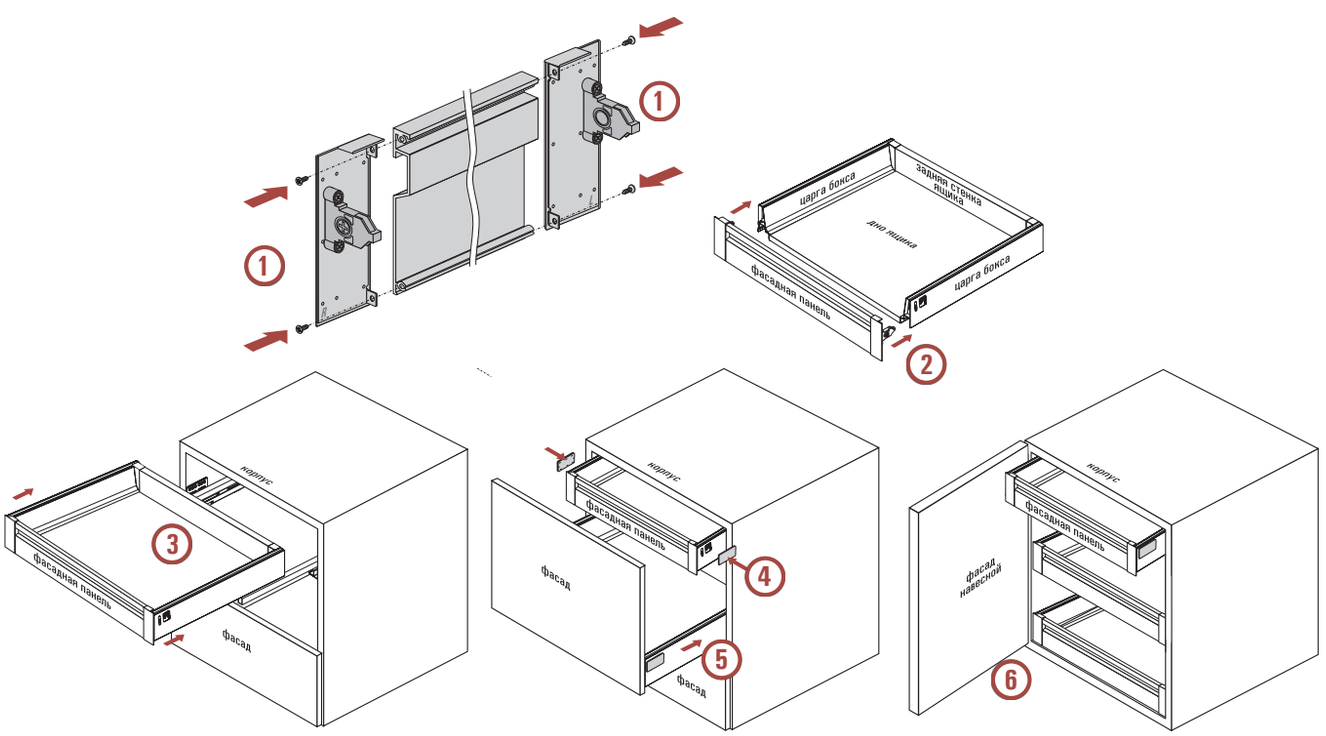

Рассчитать длину **LP** и отрезать необходимое расстояние передней панели от исходной. Совместить отверстия профиля передней панели с отверстиями в проушинах креплений и зафиксировать саморезами (**1**). Надвинуть фасадную панель в царги собранного ящика (**2**). Внутренний ящик полностью собран, теперь его можно установить в корпус (**3**).

При необходимости отрегулировать положение ящика. Регулировка положения фасада ящика осуществляется с помощью крестовой отвертки, воздействующей на механизм регулировки, находящийся в царгах. Поворачивая крайний винт креплений ближе к фасаду, можно регулировать положение фасада по ширине, влево или вправо; воздействуя на крайний винт - регулировать положение фасада по вертикали, вверх или вниз. После успешной регулировки положения фасада можно закрыть отверстия регулировочных механизмов на царгах декоративными заглушками (**4**).

В зависимости от конструкции тумбы установить в корпус основной ящик с накладным фасадом (**5**) либо навесить фасад на монтажные планки мебельных петель (**6**).