НАПРАВЛЯЮЩИЕ ШАРИКОВЫЕ





DB3501

Комплект шариковых направляющих полного выдвижения с упором и защитой от выкатывания для установки в корпус мебели и на выдвижной ящик. Мягкое бесшумное скольжение.

- Система шарикового скольжения полозьев
- Защита от выкатывания
- Полное выдвижение
- Монтаж: открытый
- Установка ящика: фиксированный надвижной
- Оптимальная нагрузка: 20 кг.

Состав комплекта:
Шариковые направляющие открытого монтажа - 2 шт.

Минимальная упаковка: 20 шт.

АРТИКУЛ	МОНТАЖНАЯ	
	ВЫСОТА	ДЛИНА
DB3501/250	35	250
DB3501/300	35	300
DB3501/350	35	350
DB3501/400	35	400
DB3501/450	35	450
DB3501/500	35	500
DB3501/550	35	550

РАЗМЕРЫ, УЧИТЫВАЕМЫЕ ПРИ ПРИСАДКЕ И МОНТАЖЕ НАПРАВЛЯЮЩИХ В КОРПУСЕ

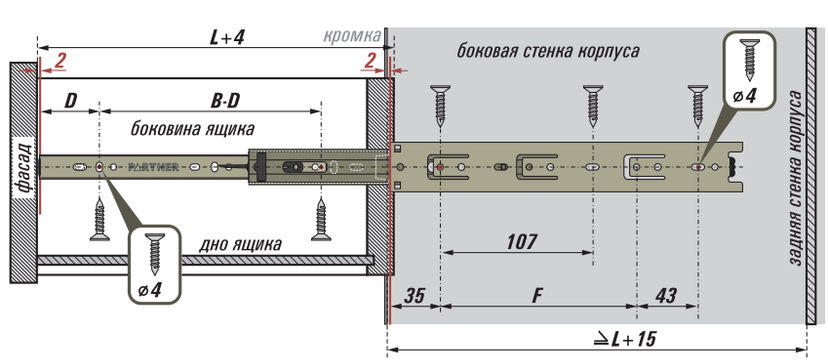

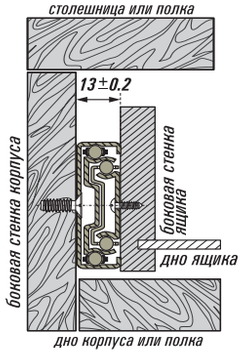

Обратите внимание:
Монтаж роликовых направляющих в корпусе достаточно прост, как с фабричной разметкой под присадку, так и при ручной разметке. Однако рекомендуем производить ручную разметку с помощью специальных кондукторов, обеспечивающих точность присадки и позволяющих избегать перекосов ящика.

• - минимальное количество положений для крепежа направляющих на корпус и ящик

ЧЕРТЕЖИ

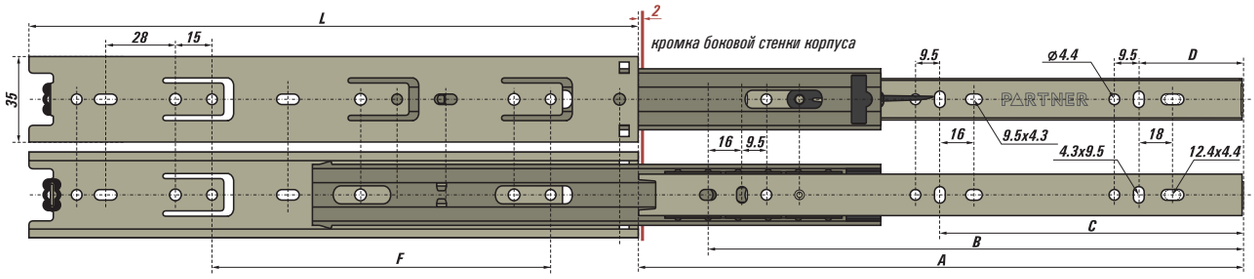

L	A	B	C	D	F
250	248	203	124	45	140
300	298	243	148	54	190
350	348	293	163	54	240
400	398	343	198	54	290
450	448	393	223	54	340
500	498	443	248	54	390
550	548	493	273	54	440

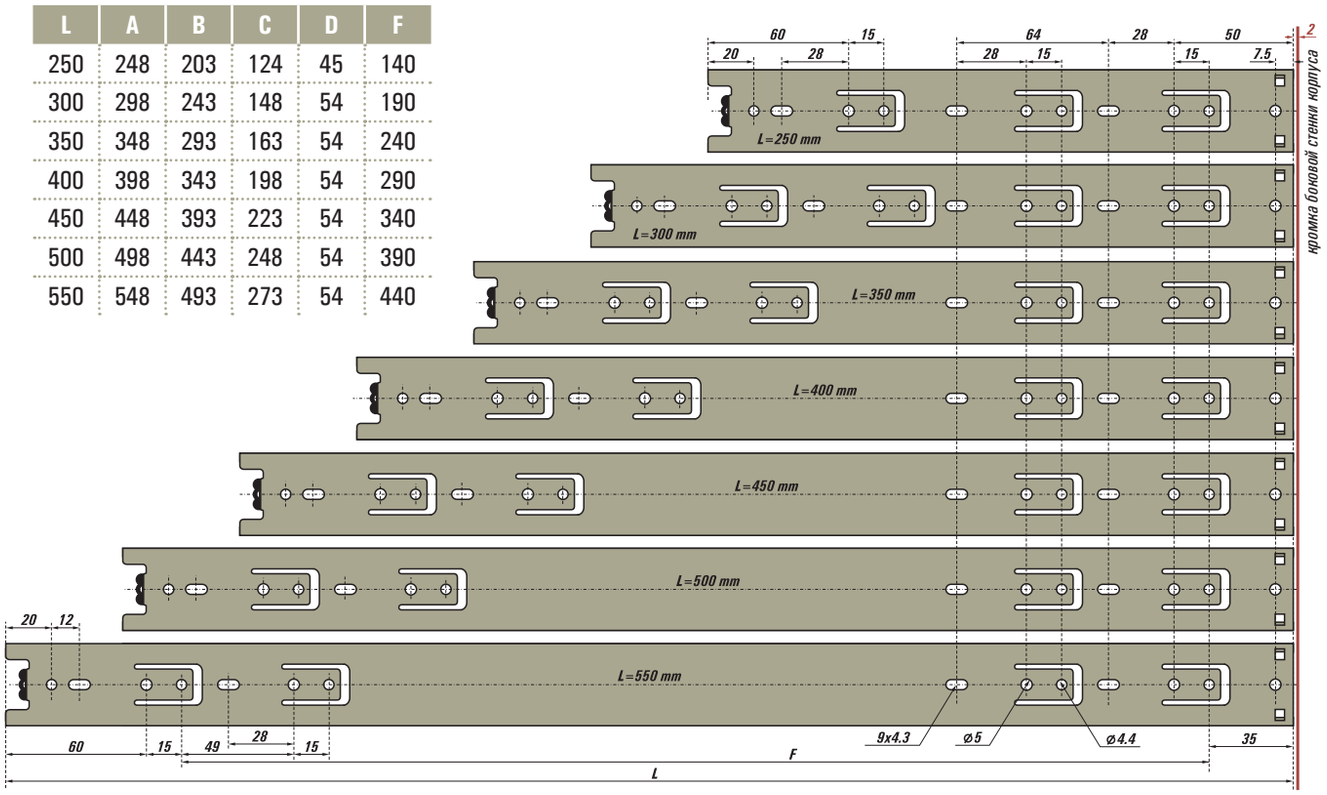

МОНТАЖ И ДЕМОНТАЖ

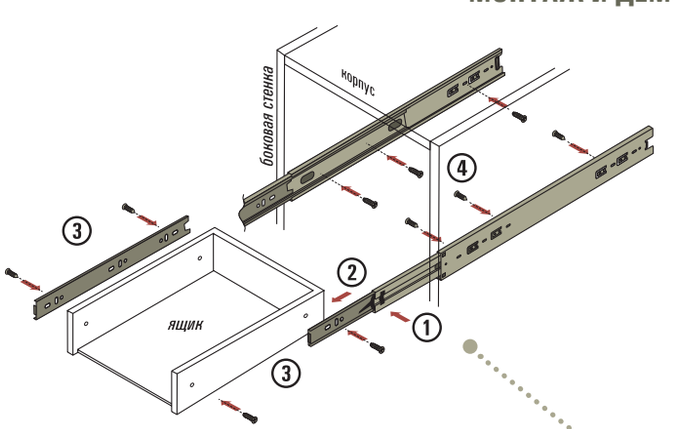

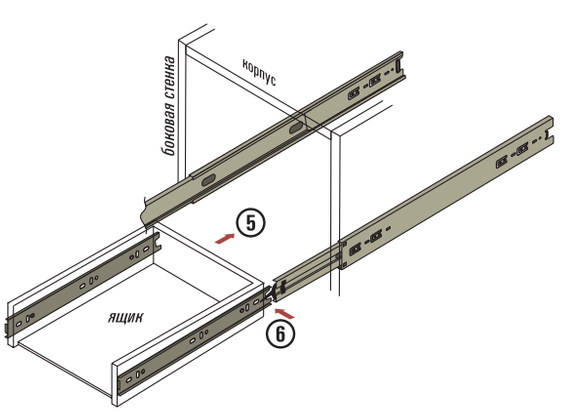

МОНТАЖ

Максимально выдвинуть внутренние крепежные рейки направляющих и с помощью деблокировочного рычага (**1**) вынуть их (**2**). Смонтировать крепежные рейки на боковинах ящика (**3**). Станины направляющих смонтировать на боковых стенках корпуса (**4**). Вставить внутренние крепежные рейки в средние полозья направляющих и двигать в сторону задней стенки корпуса (**5**) до фиксации деблокировочными рычагами (**6**).

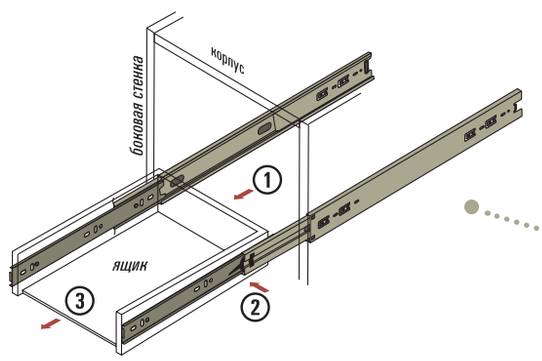

ДЕМОНТАЖ

Максимально выдвинуть ящик вперед «на себя» (**1**) нажать на деблокировочные рычажки (**2**) и вынуть ящик (**3**).